PANOL
EOLIANCE

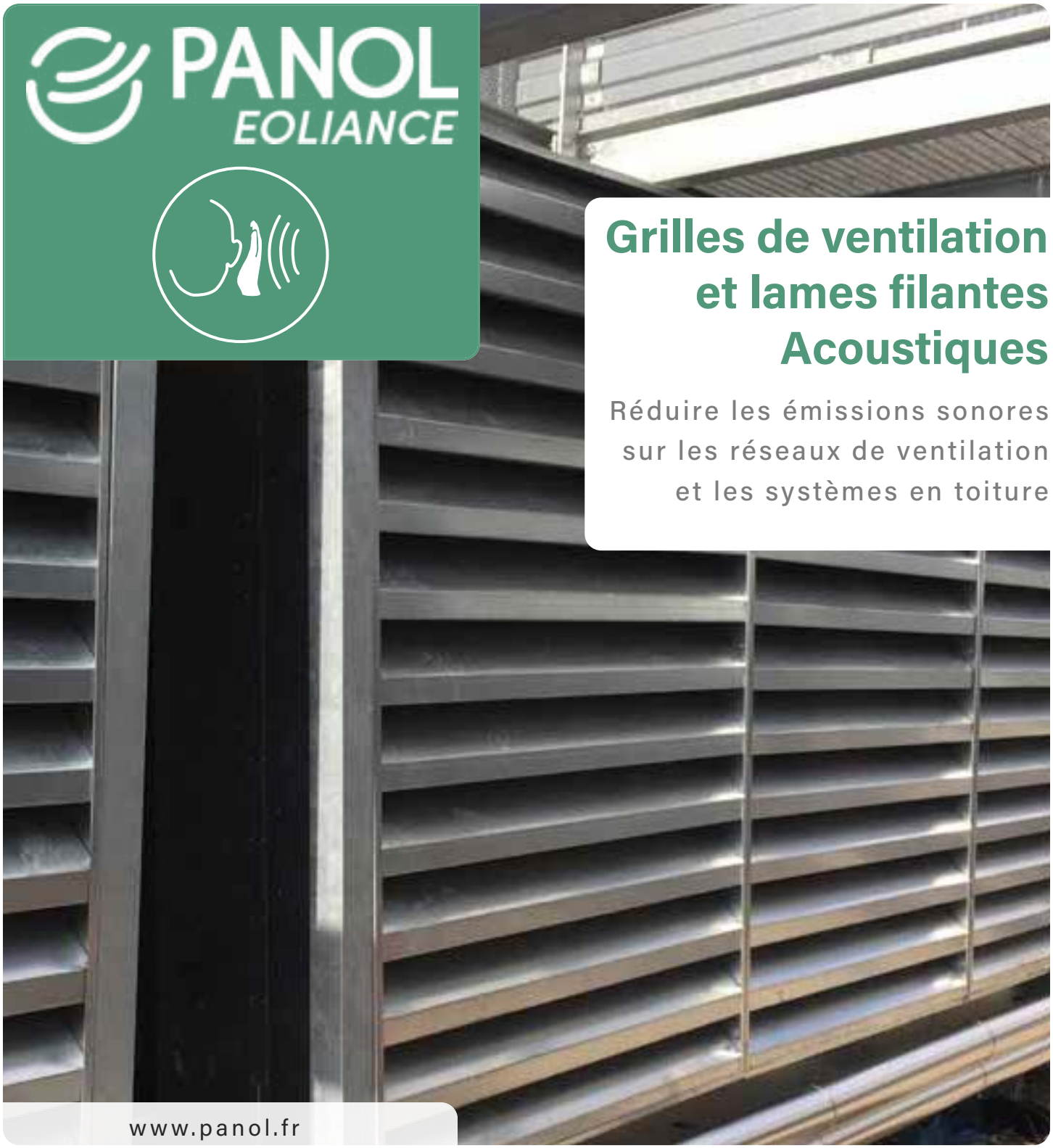

Grilles de ventilation et lames filantes Acoustiques

Réduire les émissions sonores sur les réseaux de ventilation et les systèmes en toiture

www.panol.fr

Pour un bien-être sonore, qui transforme vos espaces et protège les personnes en absorbant le bruit des installations de traitement de l'air

GAMME ACOUSTIQUE

6 à 21 dB

Montage simple

sur mesure

Livraison rapide

Panol dont le siège social est basé à Vaux-le-Pénil (77), fabrique et distribue des solutions de ventilation, protection solaire, habillage de façade et sécurité incendie.

PMCB - REP

Panol s'engage pour une économie circulaire...

Instaurée dans la loi AGEC n° 2020-105, la REP produits et matériaux de construction a été déployée depuis le 1er janvier 2023.

Panol est adhérent Valobat.

Panol a délégué cette gestion à l'éco-organisme Valobat en échange d'une éco-contribution basée sur les quantités et types de produits mis sur le marché.

FDES

Dans le cadre de la réglementation environnementale et énergétique RE 2020, un volet carbone est ajouté afin de caractériser l'impact environnemental du bâtiment.

Pour répondre à la nécéssité de proposer des produits ayant une empreinte carbone réduite et dans une perspective d'amélioration continue, Panol a engagé la réalisation de FDES pour l'ensemble des produits.

2 FDES déja disponibles :

FDES : Brise soleil SURYA et lames filantes acoustiques
Numéro d'enregistrement : 20230433911

FDES : Lame filante aluminium PANEVOL
Numéro d'enregistrement : 20230333812

Aluminium Bas carbone

Afin d'améliorer de façon encore plus importante son empreinte carbone, PANOL peut vous proposer des profils aluminium fabriqués à partir de billettes d'aluminium produites à partir d'énergie renouvelable.

Cet aluminium bas carbone permet de réduire l'empreinte carbone par kg d'aluminium à 4,0, soit moins d'un quart de la moyenne mondiale.

PRESTO

Vos grilles sur mesure en 48 h*

- Dimensions maxi 1500 x 1500 mm
- Finition anodisation naturel
- Grillage, moustiquaire et pattes de fixation
- Pas de lame de 30 mm ou 80 mm

Presto, c'est aussi vos grilles laquées sous 5 jours

- 101 couleurs disponibles

** Délai départ usine*

CONFIGURATEUR DE GRILLES

Panol lance son configurateur de grille en ligne !

- Réaliser votre sélection
- Enregistrer vos projets
- Editer des fiches détaillées
- Passer commande ou réaliser vos devis
- Calculer les performances aérauliques

GRILLES ACOUSTIQUES

L'acoustique est une caractéristique importante lors de vos dimensionnements, Panol étend sa gamme de grilles acoustiques avec SONO :

► **SONO A70 :** - 6 dB ► **SONO A150 :** - 11 dB

L'habillage des cellules techniques en toiture est une préoccupation importante des architectes.

Découvrez les lames filantes acoustiques PANEVOL AC :

► PANEVOL A70 AC au pas de 70 mm
► PANEVOL A150 AC au pas de 150 mm

GRILLES HAUT DÉBIT :

GHD : la grille de ventilation avec une des pertes de charges les plus basses du marché.

PANEVOL A50 HD : la combinaison de la performance aéraulique et l'esthétisme. Surface libre 92 %.

Le groupe français EOLIANCE a intégré depuis plus de 10 ans des sociétés toutes spécialisées dans leurs domaines et possédant des savoir-faire complémentaires au service d'un but ; améliorer la qualité de l'air dans les bâtiments.

- 800 collaborateurs
- 10 sites de productions
- 70 ans d'expérience
- 6 sociétés

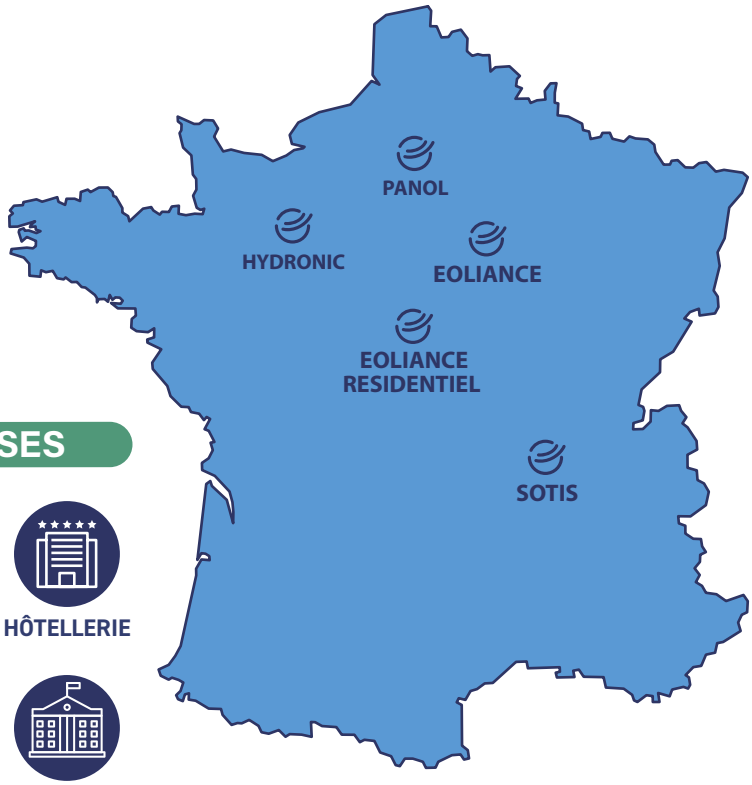

NOS DOMAINES D'EXPERTISES

- RÉSIDENTIEL
- COLLECTIFS ET TERTIAIRE
- COMMERCE
- HÔTELLERIE
- SANTÉ
- INDUSTRIE
- MARINE
- ENSEIGNEMENT

CHARTES RSE :

Respect de l'environnement
Nous nous efforçons de concevoir, produire et distribuer des VMC et des produits de traitement de l'air respectueux de l'environnement, en privilégiant les matériaux recyclables et durables.
Nous minimisons notre empreinte carbone en optimisant notre logistique et en favorisant les fournisseurs locaux.
Nous encourageons nos clients à utiliser nos produits de manière éco-responsable et à adopter des pratiques respectueuses de l'environnement.

Qualité et sécurité des produits
Nous nous engageons à fournir des produits de haute qualité, conformes aux normes en vigueur et répondant aux attentes de nos clients.
Nous veillons à la sécurité de nos produits, en procédant à des contrôles de qualité rigoureux tout au long de la chaîne de production.

Engagement social
Nous favorisons un environnement de travail inclusif, respectueux de la diversité, et garantissant l'égalité des chances pour tous nos collaborateurs.
Nous encourageons la formation et le développement professionnel de nos employés pour les aider à atteindre leur plein potentiel.
Nous sommes attentifs au bien-être de nos collaborateurs en veillant à leur santé et sécurité au travail.

Transparence et communication
Nous communiquons de manière transparente sur nos actions RSE, nos progrès et nos challenges.
Nous sommes à l'écoute des parties prenantes et prenons en compte leurs feedbacks pour améliorer continuellement nos pratiques RSE.

NOS MARQUES :

- PANOL EOLIANCE
- SOTIS EOLIANCE
- HYDRONIC EOLIANCE
- EOLIANCE HABITAT
- AUTOGYRE EOLIANCE

Panol, un outil de production performant au service des clients

- **SÉCURITÉ INCENDIE** (Volet coupe feu, Clapet coupe-feu, Auvent de façade)
- **PROTECTION SOLAIRE** (Brise soleil, Volet coulissant)
- **GRILLE DE VENTILATION** (délai Presto, Acoustique, Haut débit)
- **HABILLAGE DE FAÇADE** (Architecture, Technique, Acoustique)

Panol donne de la couleur à vos projets

- **Thermolaque intégré 60 microns**
- **Toutes teintes RAL**
- **Peinture garantie 5 ans**

(Rapports d'analyse des tests au brouillard salin (laboratoire Intertek) :
- N° CHL-R15-0473A (acier galvanisé)
- N° CHL-R15-0473B (Aluminium)

GARANTIE 5 ANS GARANTIE GARANTIE

L'aluminium en teinte bois

- Sublimation ton bois
- Plus de 25 teintes disponibles

AVANTAGES :

✓ Teinte uniforme
✓ Lavable
✓ Tenue dans le temps

Claustra 56 T, décor Teck sablé 2

PANOL EOLIANCE

Une équipe commerciale à votre service

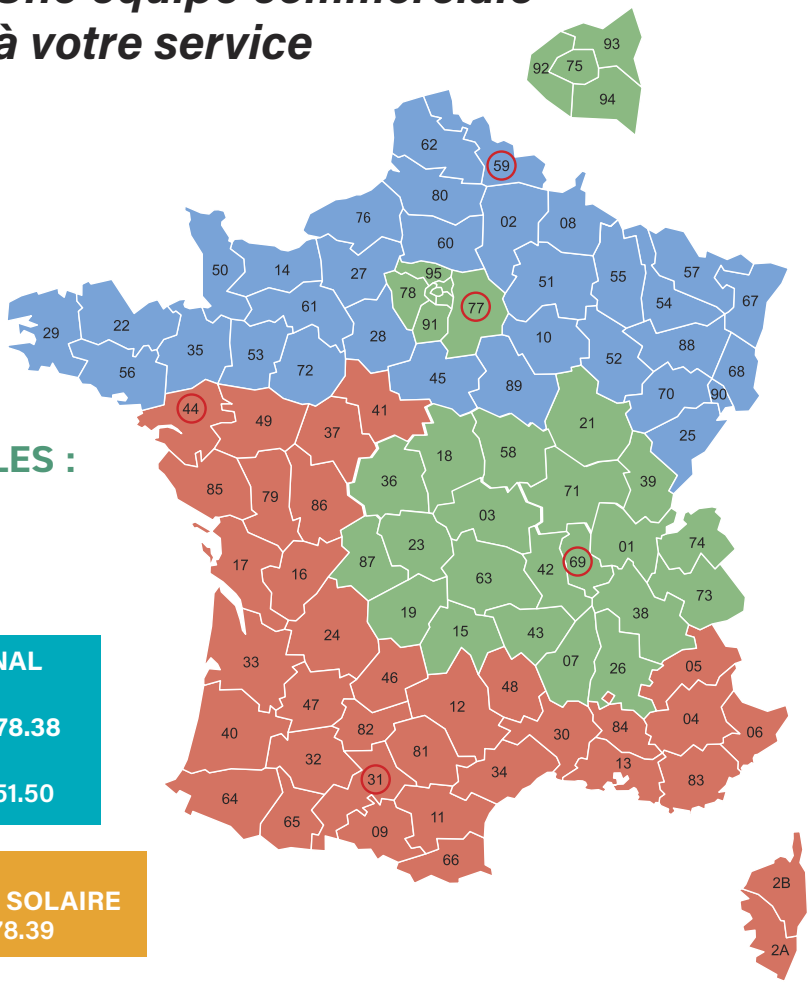

NOS AGENCES COMMERCIALES :

Service Devis
Tél. : 01.78.49.51.53
Service ADV
Tél. : 01.78.49.51.50

Service Devis
Tél. : 01.64.87.78.35
Service ADV
Tél. : 01.78.49.51.50

Service Devis
et ADV
Tél. : 05.61.09.62.95

INTERNATIONAL
Service Devis
Tél. : 01.64.87.78.38
Service ADV
Tél. : 01.78.49.51.50

Service Devis
PROTECTION SOLAIRE
Tél. : 01.64.87.78.39

- Des commerciaux qui vous accompagnent lors de vos projets de l'étude à la livraison.

- Une cellule projets pour faire vos études, plans et notes de calculs.

- Un service ADV à votre écoute pour un chantier livré dans les temps.

- Une équipe de techniciens sédentaires pour répondre rapidement à vos demande de prix.

Des solutions efficaces en ventilation, lames filantes et protection solaire

« Permettre les apports de lumière dans le bâtiment tout en assurant la ventilation et le confort en été. Réussir cela avec efficacité et design, voilà notre volonté ».

GRILLES DE VENTILATION GRILLES SUR MESURE

- Une gamme de grilles extérieures et intérieures en alu ou acier.
- Anodisées ou laquées selon votre RAL.

LAMES FILANTES GAMME PANEVOL

- Participe à l'esthétisme des façades.
- Masque les éléments techniques en terrasse.
- 10 différents profils de lames alu ou acier.

BRISE SOLEIL GAMME SURYA

- S'adapte sur tous types de façades.
- Nombreux modèles de lames.
- Laquage toutes teintes possibles.

CLAUSTRAS GAMME PANOSUN

- Modèles fixes ou mobiles.
- Large gamme de lames.

ECOLE PRIMAIRE

Protection solaire

Brise soleil SURYA BS100

IMMEUBLE D'HABITATION

Protection solaire

SURYA BS150R
PANOSUN 56T

PÔLE MÉDICAL

Protection solaire

SURYA BS200R

RÉSIDENCE
et COMMERCE

Habillage de façade

Lame filante
PANEVOL A70

TRANSPORT
URBAIN

Désenfumage

Ouvrant GOR
et Prise d'air TDS
aluminium

RÉSIDENCE
Cœur de ville

Ventilation

Grille DGS acier
RAL 9006

LA PERFORMANCE ACOUSTIQUE SUR MESURE

- Les grilles de ventilation et les bardages acoustiques PANOL sont des éléments essentiels pour la gestion du bruit dans les systèmes de traitement d'air, en particulier dans les environnements où la réduction du bruit est cruciale.

- Ils jouent un rôle important non seulement dans l'atténuation du bruit généré par les systèmes de CVC (chauffage, ventilation et climatisation), mais aussi dans l'esthétique et la protection des installations.

GRILLES SUR MESURE AC et SONO

- La conception des grilles acoustiques PANOL permet à la fois d'atténuer le bruit tout en limitant les pertes de charges.

- Les différentes épaisseurs de grilles et cadres de finition permettent une adaptation à vos contraintes d'installations sur chantiers

- Les grilles acoustiques PANOL offrent une solution adaptée pour répondre aux exigences de vos projets.

LAME FILANTE SUR MESURE PANEVOL AC

- Les lames filantes acoustiques PANOL ont été spécialement développées afin de répondre aux besoins esthétiques et techniques.

- La gamme PANEVOL AC est le produit sur mesure par excellence. Un produit avec des dimensions sans limites afin d'habiller les systèmes de CVC en toiture et de réduire l'impact sur l'environnement extérieur.

- Cette gamme est la plus adaptée comme écran acoustique autour des installations techniques.

TOUTES NOS SOLUTIONS ONT ÉTÉ TESTÉES DE MANIÈRE À OPTIMISER ENCOMBREMENT, ESTHÉTISME ET PERFORMANCES ACOUSTIQUES.

LA QUALIFICATION DES PERFORMANCES ACOUSTIQUES DE NOS GRILLES ET LAMES FILANTES ACOUSTIQUES A ÉTÉ RÉALISÉE DANS UN LABORATOIRE EXTÉRIEUR SUIVANT LES NORMES EN VIGUEUR.

ALMACOUSTIC
ESSAIS
ET RECHERCHE
APPLIQUÉE

UNE GAMME COMPLÈTE

GRILLES ACOUSTIQUES AC et SONO

Modèle	Epaisseur	Poids/m²	100	125	250	500	1000	2000	4000	Indice d'affaiblissement acoustique
SONO A70 applique	86 mm	17 Kg	3,8	3,3	3,1	3,2	6,5	6,9	11,1	Rw = 6 dB
SONO A70 tunnel	79 mm	16 Kg	3,8	3,3	3,1	3,2	6,5	6,9	11,1	Rw = 6 dB
SONO A150 applique	198 mm	31 Kg	6,2	4,6	4,7	8,7	12,2	13,1	10,3	Rw = 11 dB
SONO A150 tunnel	189 mm	31 Kg	6,2	4,6	4,7	8,7	12,2	13,1	10,3	Rw = 11 dB
AC-S	300 mm	50 Kg	6,0	5,0	8,0	12,0	20,0	19,0	14,0	Rw = 16 dB
AC-D	600 mm	100 Kg	8,0	6,0	11,0	19,0	26,0	24,0	21,0	Rw = 21 dB

GAMME APPLIQUE

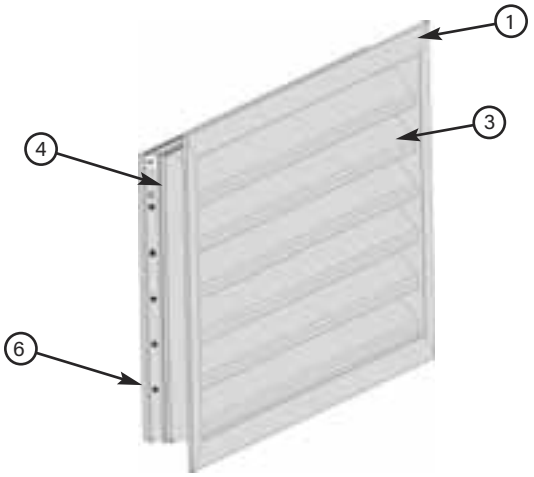

GAMME TUNNEL

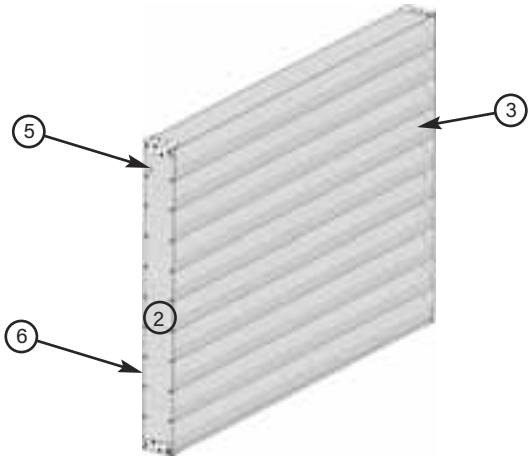

1. Cadre pour pose en applique (option : trous en façade)
2. Cadre pour pose en tunnel (option : équerres de fixation)
3. Lames droites pour des performances aérauliques optimales
4. Rainure pour système de fixation (option : pattes à sceller/visser)
5. Trous pour manutention sur chantier
6. Emplacement grillage acier ou inox (en option)

Les grilles sont en finition de base aluminum anodisé, acier galvanisé

Finition laquée - Teinte RAL aux choix (en option)

LAMES FILANTES PANEVOL AC

Modèle	Epaisseur	100	125	250	500	1000	2000	4000	Indice d'affaiblissement acoustique
PANEVOL A70AC	111 à 181 mm	3,8	3,3	3,1	3,2	6,5	6,9	11,1	Rw = 6 dB
PANEVOL A150AC	227 à 297 mm	6,2	4,6	4,7	8,7	12,2	13,1	10,3	Rw = 11 dB

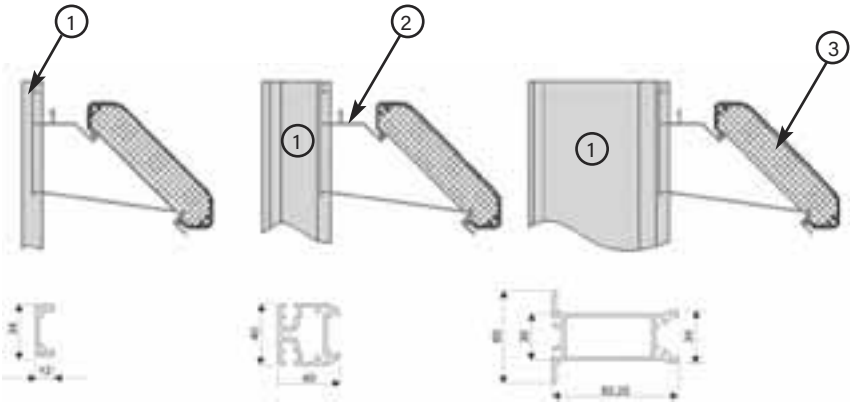

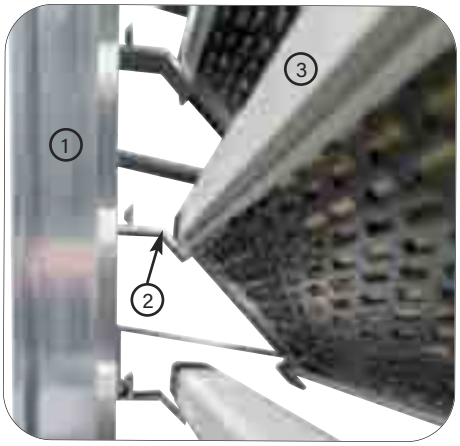

1. Montant support
2. Support de lame
3. Lame double peau

SONO A70 applique

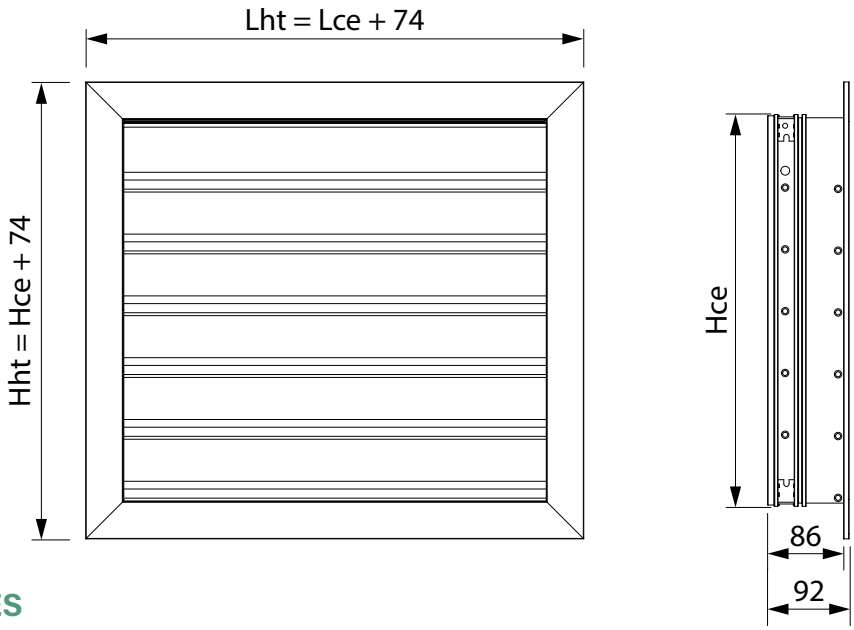

CARACTÉRISTIQUES TECHNIQUES

Pas de lame : 70 mm
Poids : 17 Kg/m²
Surface visuelle libre : 73 %
Surface physique libre : 32 %
Dimensions minimales : Lce x Hce : 150 x 164 mm
Dimensions maximales : Lce x Hce : 1900 x 1844 mm

OPTIONS

Grillage galvanisé maille 12,7 x 12,7 mm
Grillage galvanisé mailles 10,6 x 10,6 mm
Grillage Inox mailles 12,5 x 12,5 mm
Grillage Inox mailles 6 x 6 mm
Toile moustiquaire inox
Trous sur recouvrement
Pattes à sceller/spiter
Thermolaquage toutes teintes RAL

PERFORMANCES ACOUSTIQUES

Fréquences (Hz)	100	125	160	200	250	315	400	500	630	800	1000	1250	1600	2000	2500	3150	4000	5000
R (dB)	3,8	3,3	2,0	3,6	3,1	2,8	3,2	3,2	3,3	4,9	6,5	6,4	6,9	6,9	7,5	8,9	11,1	12,9
PI (dB)	0,6	0,9	0,9	0 9	1,0	1,3	1,4	1,6	2,6	3,9	4,9	6,3	7,3	7,9	7,8	7,9	8,7	9,0

R (dB) : Indice d'affaiblissement acoustique
PI (dB) : Pertes par insertion

Indice d'affaiblissement acoustique global Rw (C;C_{tr}) = 6 (0;-1)

PERFORMANCES AÉRAULIQUES

	Vitesse frontale (m/s)	0,5	1,0	1,5	2,0	2,5	3,0	3,5	4,0	4,5	5,0
Perte de charges	Aspiration (Pa)	3	11	25	44	68	99	134	175	222	274
	Refoulement (Pa)	3	12	27	48	75	109	148	193	244	302
Bruit régénéré	Aspiration Lw [dB(A)]	23	27	39	49	58	65	69	72	76	79
	Refoulement Lw [dB(A)]	30	31	46	54	67	88	87	86	90	96

SONO A70 tunnel

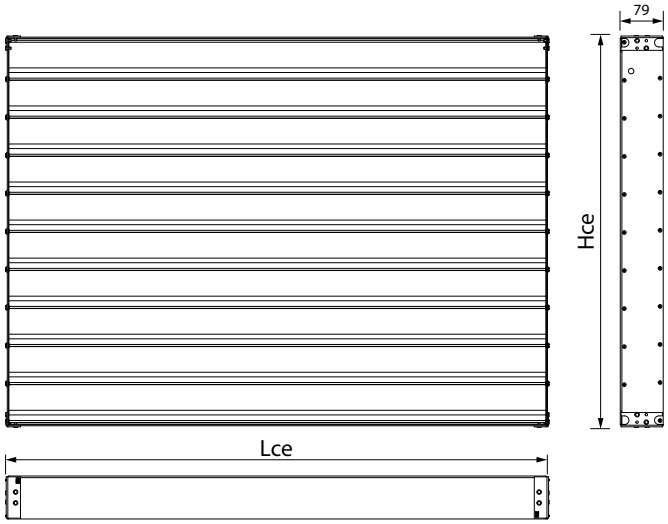

CARACTÉRISTIQUES TECHNIQUES

Pas de lame : 70 mm
Poids : 16 Kg/m²
Surface visuelle libre : 73 %
Surface physique libre : 34 %
Dimensions minimales : Lce x Hce : 150 x 161 mm
Dimensions maximales : Lce x Hce : 1900 x 1841 mm

OPTIONS

Grillage galvanisé maille 12,7 x 12,7 mm
Grillage galvanisé mailles 10,6 x 10,6 mm
Grillage Inox mailles 12,5 x 12,5 mm
Grillage Inox mailles 6 x 6 mm
Toile moustiquaire inox
Cornières de fixation
Thermolaquage toutes teintes RAL

PERFORMANCES ACOUSTIQUES

Fréquences (Hz)	100	125	160	200	250	315	400	500	630	800	1000	1250	1600	2000	2500	3150	4000	5000
R (dB)	3,8	3,3	2,0	3,6	3,1	2,8	3,2	3,2	3,3	4,9	6,5	6,4	6,9	6,9	7,5	8,9	11,1	12,9
PI (dB)	0,6	0,9	0,9	0 9	1,0	1,3	1,4	1,6	2,6	3,9	4,9	6,3	7,3	7,9	7,8	7,9	8,7	9,0

R (dB) : Indice d'affaiblissement acoustique
PI (dB) : Pertes par insertion

Indice d'affaiblissement acoustique global Rw ($C;C_{tr}$) = 6 (0;-1)

PERFORMANCES AÉRAULIQUES

	Vitesse frontale (m/s)	0,5	1,0	1,5	2,0	2,5	3,0	3,5	4,0	4,5	5,0
Perte de charges	Aspiration (Pa)	3	11	25	44	68	99	134	175	222	274
	Refoulement (Pa)	3	12	27	48	75	109	148	193	244	302
Bruit régénéré	Aspiration Lw [dB(A)]	23	27	39	49	58	65	69	72	76	79
	Refoulement Lw [dB(A)]	30	31	46	54	67	88	87	86	90	96

SONO A150 applique

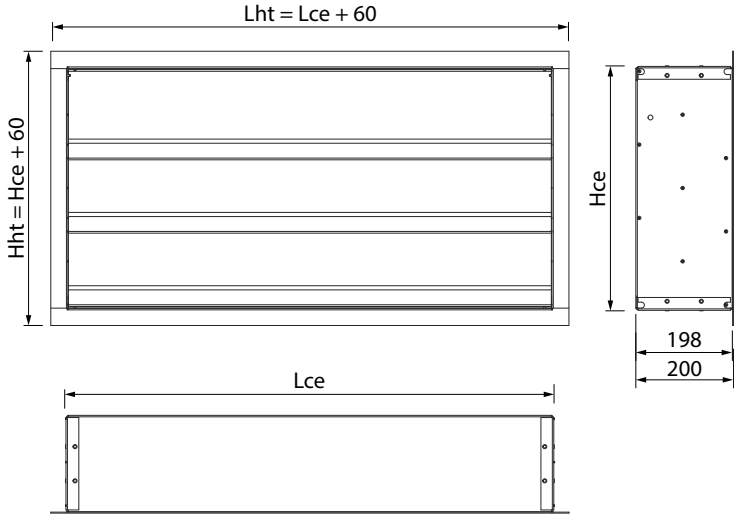

CARACTÉRISTIQUES TECHNIQUES

Pas de lame : 150 mm
Poids : 31 Kg/m²
Surface visuelle libre : 74 %
Surface physique libre : 33 %
Dimensions minimales : Lce x Hce : 250 x 351 mm
Dimensions maximales : Lce x Hce : 1900 x 1851 mm

OPTIONS

Grillage galvanisé maille 12,7 x 12,7 mm
Grillage galvanisé mailles 10,6 x 10,6 mm
Grillage Inox mailles 12,5 x 12,5 mm
Grillage Inox mailles 6 x 6 mm

Toile moustiquaire inox
Trous sur recouvrement
Thermolaquage toutes teintes RAL

PERFORMANCES ACOUSTIQUES

Fréquences (Hz)	100	125	160	200	250	315	400	500	630	800	1000	1250	1600	2000	2500	3150	4000	5000
R (dB)	6,2	4,6	3,7	4,7	4,7	5,2	7,6	8,7	10,0	11,4	12,2	12,1	12,6	13,1	13,8	13,3	13,3	13,2
PI (dB)	3,8	3,3	3,2	2,6	3,2	3,8	5,5	7,3	10,1	11,4	12,1	11,5	10,9	11,0	11,2	10,9	10,3	10,0

R (dB) : Indice d'affaiblissement acoustique
PI (dB) : Pertes par insertion

Indice d'affaiblissement acoustique global Rw (C;C_{tr}) = 11 (0;-1)

PERFORMANCES AÉRAULIQUES

	Vitesse frontale (m/s)	0,5	1,0	1,5	2,0	2,5	3,0	3,5	4,0	4,5	5,0
Perte de charges	Aspiration (Pa)	1	6	13	23	36	52	71	93	117	145
	Refoulement (Pa)	2	6	14	25	40	57	77	101	128	158
Bruit régénéré	Aspiration Lw [dB(A)]	22	23	30	40	44	50	54	57	61	63
	Refoulement Lw [dB(A)]	32	30	31	38	47	53	57	60	63	66

PANOL EOLIANCE

SONO A150 tunnel

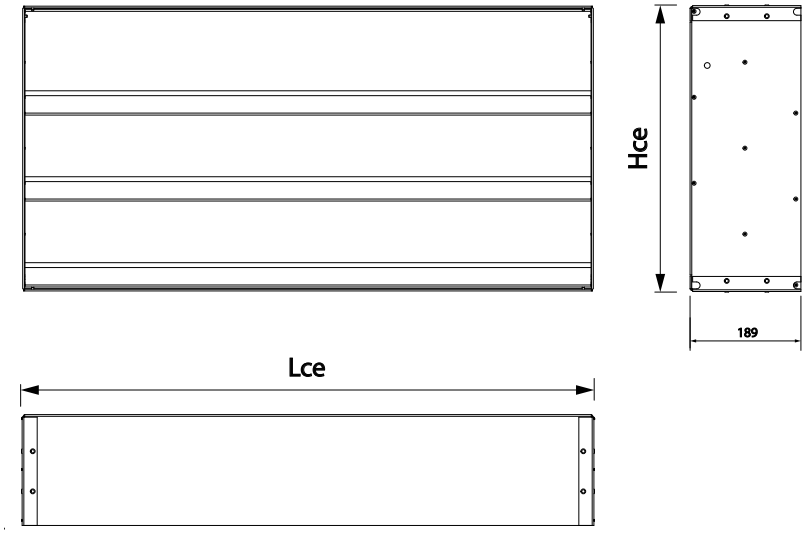

CARACTÉRISTIQUES TECHNIQUES

Pas de lame : 150 mm
Poids : 31 Kg/m²
Surface visuelle libre : 74 %
Surface physique libre : 33 %
Dimensions minimales : Lce x Hce : 250 x 351 mm
Dimensions maximales : Lce x Hce : 1900 x 1851 mm

OPTIONS

Grillage galvanisé maille 12,7 x 12,7 mm
Grillage galvanisé mailles 10,6 x 10,6 mm
Grillage Inox mailles 12,5 x 12,5 mm
Grillage Inox mailles 6 x 6 mm
Toile moustiquaire inox
Equerres de fixation
Thermolaquage toutes teintes RAL

PERFORMANCES ACOUSTIQUES

Fréquences (Hz)	100	125	160	200	250	315	400	500	630	800	1000	1250	1600	2000	2500	3150	4000	5000
R (dB)	6,2	4,6	3,7	4,7	4,7	5,2	7,6	8,7	10,0	11,4	12,2	12,1	12,6	13,1	13,8	13,3	13,3	13,2
PI (dB)	3,8	3,3	3,2	2,6	3,2	3,8	5,5	7,3	10,1	11,4	12,1	11,5	10,9	11,0	11,2	10,9	10,3	10,0

R (dB) : Indice d'affaiblissement acoustique
PI (dB) : Pertes par insertion

Indice d'affaiblissement acoustique global Rw (C;C_{tr}) = 11 (0;-1)

PERFORMANCES AÉRAULIQUES

	Vitesse frontale (m/s)	0,5	1,0	1,5	2,0	2,5	3,0	3,5	4,0	4,5	5,0
Perte de charges	Aspiration (Pa)	1	6	13	23	36	52	71	93	117	145
	Refoulement (Pa)	2	6	14	25	40	57	77	101	128	158
Bruit régénéré	Aspiration Lw [dB(A)]	22	23	30	40	44	50	54	57	61	63
	Refoulement Lw [dB(A)]	32	30	31	38	47	53	57	60	63	66

AC-S tunnel

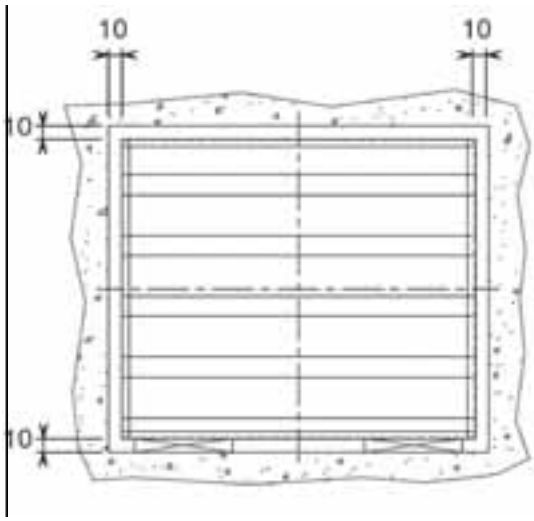

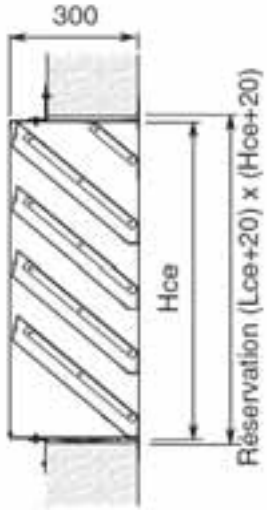

CARACTÉRISTIQUES TECHNIQUES

Pas de lame : 150 mm
Poids : 50 Kg/m²
Surface visuelle libre : 66 %
Surface physique libre : 39 %
Dimensions minimales : Lce x Hce : 300 x 450 mm
Dimensions maximales : Lce x Hce : 1970 x 1950 mm
Montage en batterie pour des dimensions supérieures

OPTIONS

Grillage galvanisé maille 12,7 x 12,7 mm
Cornière de fixation
Cadre couvre-joint
Thermolaquage toutes teintes RAL

PERFORMANCES ACOUSTIQUES

	Fréquences (Hz)	100	125	160	200	250	315	400	500	630	800	1000	1250	1600	2000	2500	3150	4000	5000
R (dB)	Aspiration (dB)	6,0	5,0	7,0	7,0	8,0	8,0	10,0	12,0	14,0	17,0	20,0	19,0	19,0	19,0	18,0	15,0	14,0	13,0
	Refoulement (dB)	6,0	6,0	7,0	7,0	8,0	8,0	11,0	12,0	14,0	17,0	20,0	20,0	19,0	19,0	17,0	14,0	13,0	10,0

R (dB) : Indice d'affaiblissement acoustique

Indice d'affaiblissement acoustique global aspiration Rw (C;C_{tr}) = 16 (-1;-3)

Indice d'affaiblissement acoustique global refoulement Rw (C;C_{tr}) = 16 (-1;-2)

PERFORMANCES AÉRAULIQUES

	Vitesse frontale (m/s)	1,0	1,5	2,0	2,5	3,0	3,5
Perte de charges	Aspiration (Pa)	2	5	9	14	20	35
	Refoulement (Pa)	3	6	11	17	24	43

AC-D tunnel

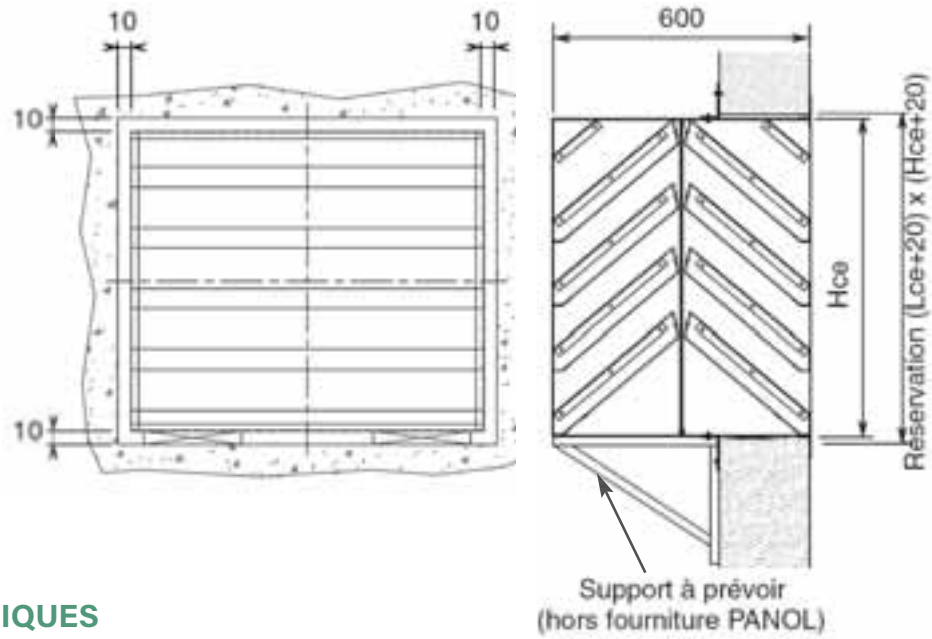

CARACTÉRISTIQUES TECHNIQUES

Pas de lame : 150 mm
Poids : 100 Kg/m²
Surface visuelle libre : 66 %
Surface physique libre : 39 %
Dimensions minimales : Lce x Hce : 300 x 450 mm
Dimensions maximales : Lce x Hce : 1970 x 1950 mm
Montage en batterie pour des dimensions supérieures

21 dB(A)

OPTIONS

Grillage galvanisé maille 12,7 x 12,7 mm
Cornière de fixation
Cadre couvre-joint
Thermolaquage toutes teintes RAL

PERFORMANCES ACOUSTIQUES

Fréquences (Hz)	100	125	160	200	250	315	400	500	630	800	1000	1250	1600	2000	2500	3150	4000	5000
R (dB)	8,0	6,0	9,0	8,0	11,0	11,0	15,0	19,0	23,0	23,0	26,0	21,0	21,0	24,0	25,0	23,0	21,0	24,0

R (dB) : Indice d'affaiblissement acoustique

Indice d'affaiblissement acoustique global Rw ($C;C_{tr}$) = 21 (-2;-4)

PERFORMANCES AÉRAULIQUES

Vitesse frontale (m/s)	1,0	1,5	2,0	2,5	3,0	3,5
Perte de charges (Pa)	4	9	16	25	36	64

PANEVOL A70AC

montant léger | montant lourd | montant extra-lourd

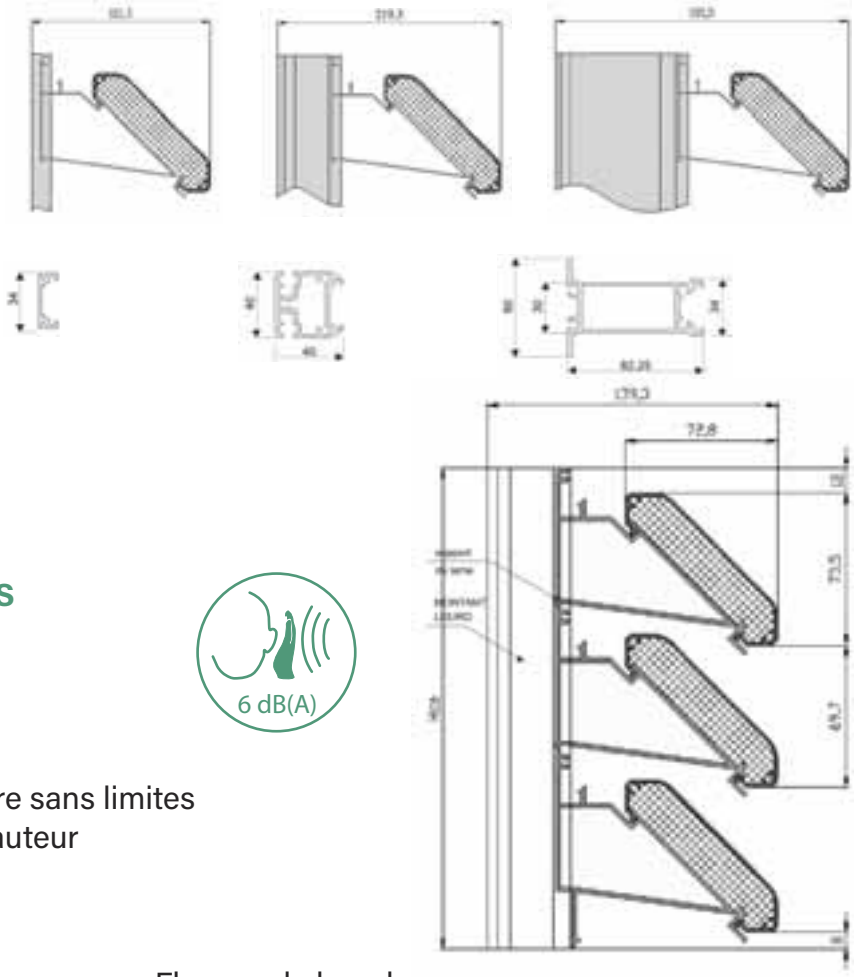

CARACTÉRISTIQUES TECHNIQUES

Pas de lame : 69,7 mm
Poids : 11 Kg/m²
Surface visuelle libre : 73 %
Surface physique libre : 32 %
Dimensions : Dimensions sur mesure sans limites sur la longueur et la hauteur

6 dB(A)

OPTIONS

Grillage galvanisé maille 12,7 x 12,7 mm
Grillage galvanisé mailles 10,6 x 10,6 mm
Grillage Inox mailles 12,5 x 12,5 mm
Toile moustiquaire inox
Cadre d'habillage
Flasque de bouchage
Lame jet d'eau
Système de fixation
Thermolaquage toutes teintes RAL

PERFORMANCES ACOUSTIQUES

Fréquences (Hz)	100	125	160	200	250	315	400	500	630	800	1000	1250	1600	2000	2500	3150	4000	5000
R (dB)	3,8	3,3	2,0	3,6	3,1	2,8	3,2	3,2	3,3	4,9	6,5	6,4	6,9	6,9	7,5	8,9	11,1	12,9
PI (dB)	0,6	0,9	0,9	0 9	1,0	1,3	1,4	1,6	2,6	3,9	4,9	6,3	7,3	7,9	7,8	7,9	8,7	9,0

R (dB) : Indice d'affaiblissement acoustique
PI (dB) : Pertes par insertion

Indice d'affaiblissement acoustique global Rw ($C;C_{tr}$) = 6 (0;-1)

PERFORMANCES AÉRAULIQUES

	Vitesse frontale (m/s)	0,5	1,0	1,5	2,0	2,5	3,0	3,5	4,0	4,5	5,0
Perte de charges	Aspiration (Pa)	3	11	25	44	68	99	134	175	222	274
	Refoulement (Pa)	3	12	27	48	75	109	148	193	244	302
Bruit régénéré	Aspiration Lw [dB(A)]	23	27	39	49	58	65	69	72	76	79
	Refoulement Lw [dB(A)]	30	31	46	54	67	88	87	86	90	96

PANEVOL A150AC

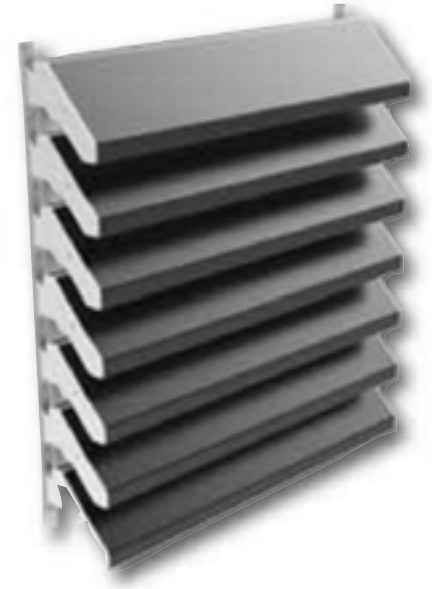

montant léger

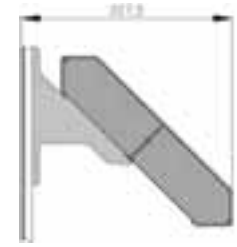

montant lourd

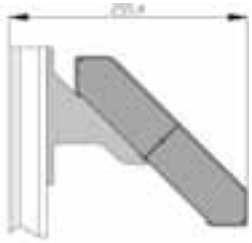

montant extra-lourd

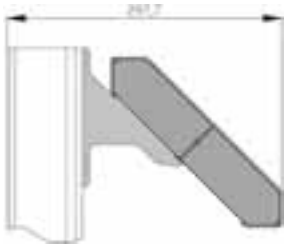

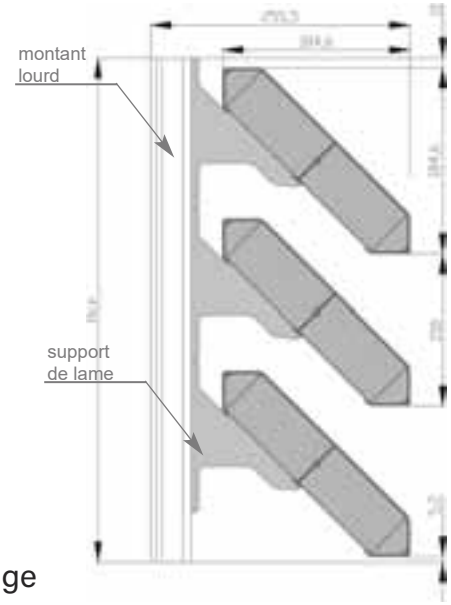

CARACTÉRISTIQUES TECHNIQUES

Pas de lame : 150 mm
Poids : 26 Kg/m²
Surface visuelle libre : 74 %
Surface physique libre : 33 %
Dimensions : Dimensions sur mesure sans limites sur la longueur et la hauteur

OPTIONS

Grillage galvanisé maille 12,7 x 12,7 mm
Grillage galvanisé mailles 10,6 x 10,6 mm
Grillage Inox mailles 12,5 x 12,5 mm
Toile moustiquaire inox
Cadre d'habillage

Flasque de bouchage
Lame jet d'eau
Système de fixation
Thermolaquage toutes teintes RAL

PERFORMANCES ACOUSTIQUES

Fréquences (Hz)	100	125	160	200	250	315	400	500	630	800	1000	1250	1600	2000	2500	3150	4000	5000
R (dB)	6,2	4,6	3,7	4,7	4,7	5,2	7,6	8,7	10,0	11,4	12,2	12,1	12,6	13,1	13,8	13,3	13,3	13,2
PI (dB)	3,8	3,3	3,2	2,6	3,2	3,8	5,5	7,3	10,1	11,4	12,1	11,5	10,9	11,0	11,2	10,9	10,3	10,0

R (dB) : Indice d'affaiblissement acoustique
PI (dB) : Pertes par insertion

Indice d'affaiblissement acoustique global Rw ($C;C_{tr}$) = 11 (0;-1)

PERFORMANCES AÉRAULIQUES

	Vitesse frontale (m/s)	0,5	1,0	1,5	2,0	2,5	3,0	3,5	4,0	4,5	5,0
Perte de charges	Aspiration (Pa)	1	6	13	23	36	52	71	93	117	145
	Refoulement (Pa)	2	6	14	25	40	57	77	101	128	158
Bruit régénéré	Aspiration Lw [dB(A)]	22	23	30	40	44	50	54	57	61	63
	Refoulement Lw [dB(A)]	32	30	31	38	47	53	57	60	63	66

LAME FILANTE • VOLET COULISSANT • BRISE SOLEIL
GRILLE DE VENTILATION • PROTECTION INCENDIE

PANOL EOLIANCE

949 Avenue Saint-Just
77000 Vaux-le-Pénil

Tél.: +33 (0)1 78 49 51 57
Fax.: +33 (0)1 78 49 51 58

EOLIANCE

Panol est une société du groupe EOLIANCE
www.eoliance.com

PANOL est une marque française

Marketing EOLIANCE - Novembre 2024